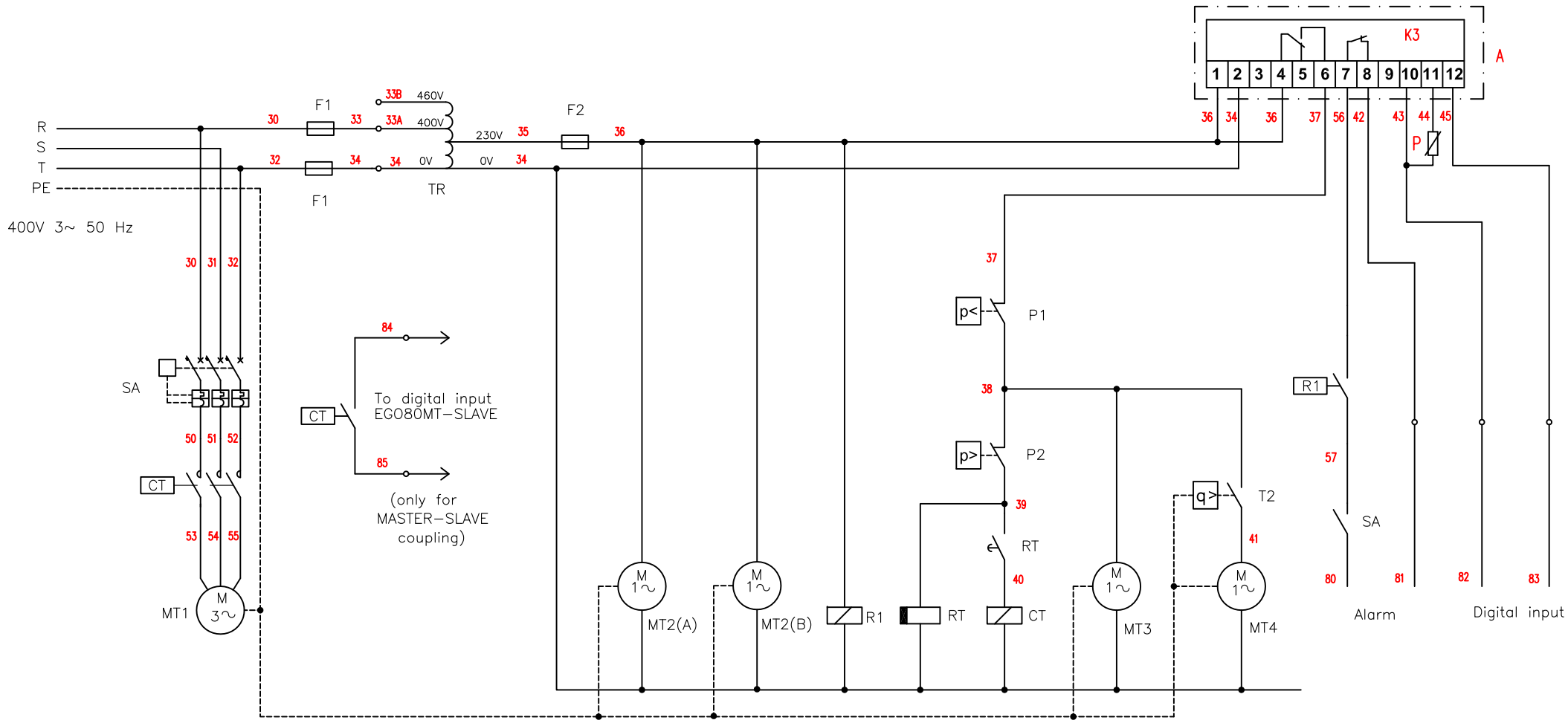

PE	PE	30	30	31	32	32	33A	33B	34	34	34	34	35	36	36	36	37	38	38	39	39	40	41	42	43	44	45	84	85	PE	PE

X

A Controllo elettronico
CT Contattore compressore
F1 Fusibile
F2 Fusibile
K3 Relè di allarme
MT1 Compressore
MT2(A) Ventilatore evaporatore (A)
MT2(B) Ventilatore evaporatore (B)
MT3 Ventilatore condensatore
MT4 Ventilatore condensatore parzializzato

P Sonda NTC
P1 Pressostato di bassa pressione
P2 Pressostato di alta pressione
R1 Relè presenza tensione
RT Temporizzatore
SA Interruttore magnetotermico
T2 Termostato parzializzazione
TR Autotrasformatore
X Morsettiera

METODO DI PROIEZIONE	Mod.	Data	Descrizione modifica	Nome	Foglio	Scala
	R03	04/02/10	Introdotto nuovo termostato TX050	Baraldi	1 di 1	1:1
	R02	08/01/07	Inserita predisposizione MASTER-SLAVE	Pasquali		
	R01	06/07/06	Inserito nuovo TE custom e nuove spine	Baraldi		

Denominazione Schema elettrico EGO80MT

Trattamento /

Codice TSE114

Modello EGO80MT

Materiale /

Sviluppo

TEXA INDUSTRIES S.r.l.
STRADA CA' BRUCIATA, 5
46020 PEGOGNAGA MANTOVA ITALY
TEL. +39 0376-554511
www.texaindustries.com

Disegno Baraldi

Visto Baraldi

Data 18/05/05

Peso (kg) /

Sost. /

Orig. /

Proprietà della TEXA INDUSTRIES S.r.l. - Senza autorizzazione scritta, questo disegno non potrà essere comunque utilizzato per la costruzione dell'oggetto rappresentato né verrà comunicato a terzi o riprodotto. La società proprietaria tutela i propri diritti a rigore di legge.

Tolleranze disegno secondo norme UNI EN 22768-mK salvo diversa indicazione