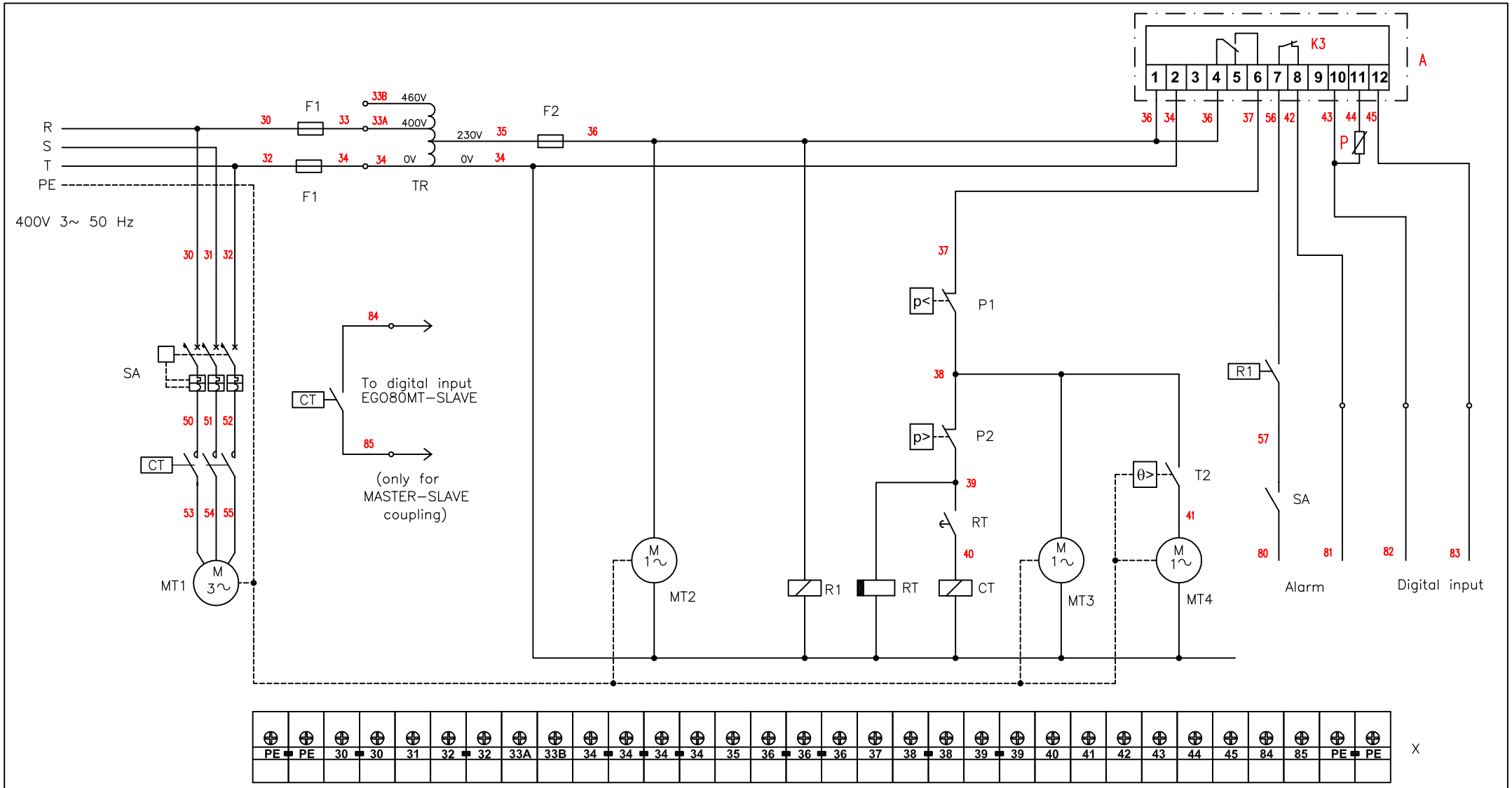

A	Controllo elettronico	P	Sonda NTC
	Electronic control board		NTC probe
CT	Contattore compressore	P1	Pressostato di bassa pressione
	Compressor contactor		Low pressure switch
F1	Fusibile	P2	Pressostato di alta pressione
	Fuse		High pressure switch
F2	Fusibile	R1	Relè presenza tensione
	Fuse		Voltage ON relay
K3	Relè di allarme	RT	Temporizzatore
	Alarm relay		Timer
MT1	Compressore	SA	Interruttore magnetotermico
	Compressor		Magnetothermic switch
MT2	Ventilatore evaporatore	T2	Termostato parzializzazione
	Evaporator fan		Fan regulator thermostat
MT3	Ventilatore condensatore	TR	Autotrasformatore
	Condenser fan		Autotransformer
MT4	Ventilatore condensatore parzializzato	X	Morsettiera
	Regulated condenser fan		Terminal board

Mod.	Data	Descrizione modifica	Nome
R02	26/02/10	Inserito termostato TX050	Baraldi
R01	12/10/07	Aggiornato schema	Baraldi
R00	27/06/06	Inserito schema elettrico	Baraldi

METODO DI PROIEZIONE

Foglio 1 di 1

Scala 1:1

Denominazione Schema elettrico EGO60MT

Trattamento /

Codice TSE151

Modello EGO60MT

Materiale /

Sviluppo

TEXA DIVISION

pavarini COMPONENTS /S.p.A.
STRADA CA' BRUCIATA, 5
46020 PEGOGNAGA MANTOVA ITALY
TEL. +39 0376-554511
www.pavarinicomponents.com

Disegno Baraldi

Visto Baraldi

Data 27/06/06

Peso (kg) /

Sost. /

Orig. /

Proprietà della PAVARINI COMPONENTS S.p.A. - Senza autorizzazione scritta, questo disegno non potrà essere comunque utilizzato per la costruzione dell'oggetto rappresentato né venire comunicato a terzi o riprodotto. La società proprietaria tutela i propri diritti a rigore di legge.

Tolleranze disegno secondo norme UNI EN 22768-mK salvo diversa indicazione