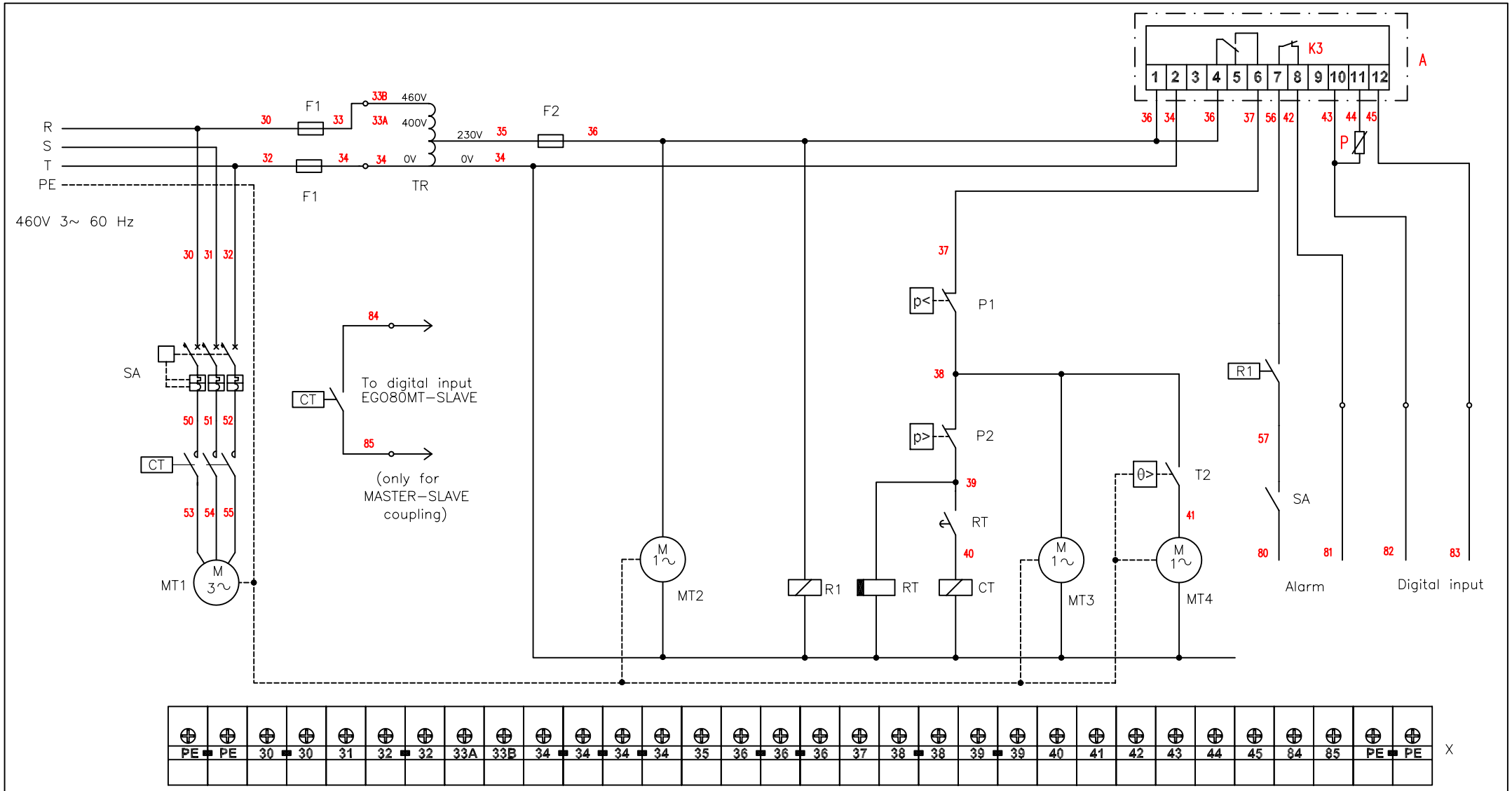

A Controllo elettronico
CT Contattore compressore
F1 Fusibile
F2 Fusibile
K3 Relè di allarme
MT1 Compressore
MT2 Ventilatore evaporatore
MT3 Ventilatore condensatore
MT4 Ventilatore condensatore parzializzato

P Sonda NTC
P1 Pressostato di bassa pressione
P2 Pressostato di alta pressione
R1 Relè presenza tensione
RT Temporizzatore
SA Interruttore magnetotermico
T2 Termostato parzializzazione
TR Autotrasformatore
X Morsettiera

Mod.	Data	Descrizione modifica	Nome
R02	26/02/10	Inserito termostato TX050	Baraldi
R01	12/10/07	Aggiornato schema elettrico	Baraldi
R00	05/09/06	Inserito schema elettrico	Baraldi

METODO DI PROIEZIONE

Foglio 1 di 1

Scala 1:1

Denominazione Schema elettrico EGO60NT

Trattamento /

Codice TSE162

Modello EGO60NT

Materiale /

Sviluppo

Disegno Baraldi

Visto Baraldi

Data 05/09/06

Peso (kg) /

Sost. /

Orig. /

TEXA DIVISION

pavarini COMPONENTS /S.p.A.
STRADA CA' BRUCIATA, 5
46020 PEGOGNAGA MANTOVA ITALY
TEL. +39 0376-554511
www.pavarinicomponents.com

Proprietà della PAVARINI COMPONENTS S.p.A. - Senza autorizzazione scritta, questo disegno non potrà essere comunque utilizzato per la costruzione dell'oggetto rappresentato né verrà comunicato a terzi o riprodotto. La società proprietaria tutela i propri diritti a rigore di legge.

Tolleranze disegno secondo norme UNI EN 22768-mK salvo diversa indicazione